1.

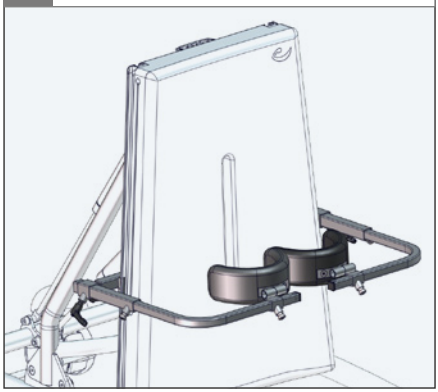

2.

3.

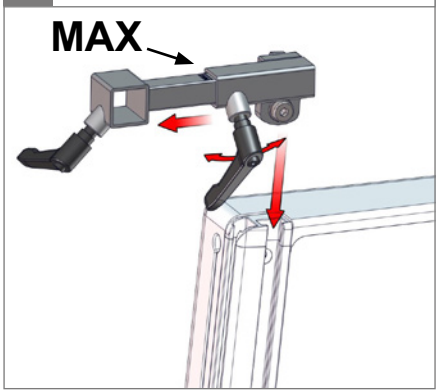

4. ⬡ 5 mm - 2,5 Nm

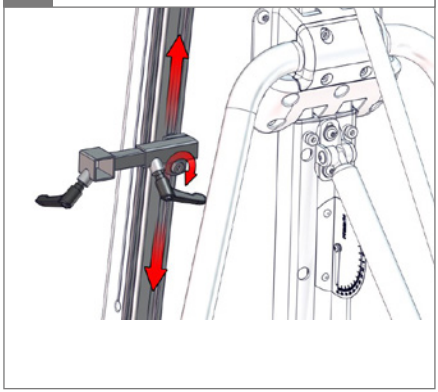

5.

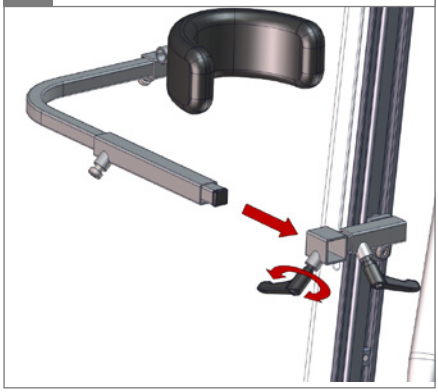

1.

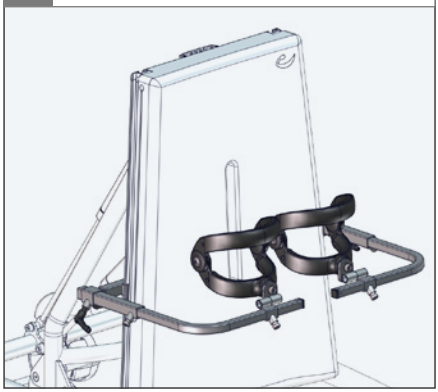

2.

3.

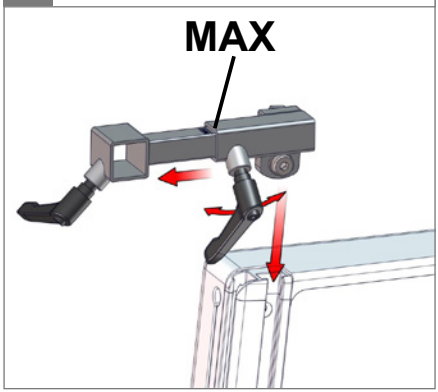

4. ⬡ 5 mm - 2,5 Nm

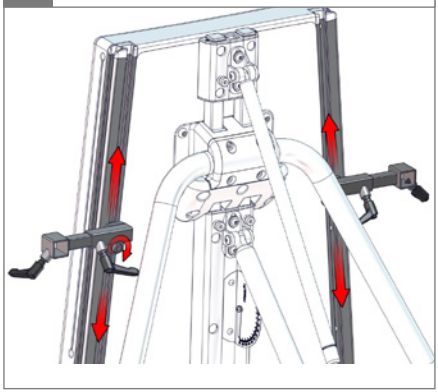
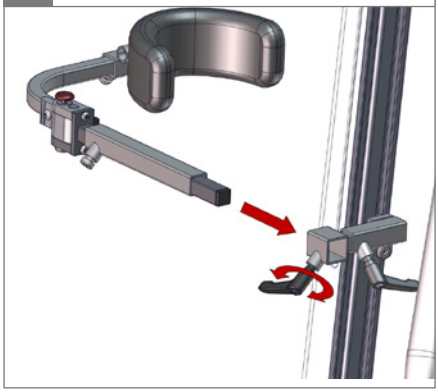
5.