1.

2.

3. ⬡ 5 mm

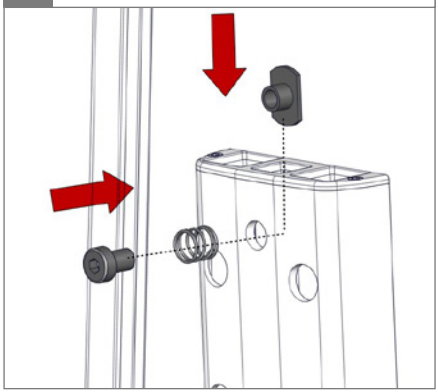

4. ⬡ 5 mm, 2,5 Nm

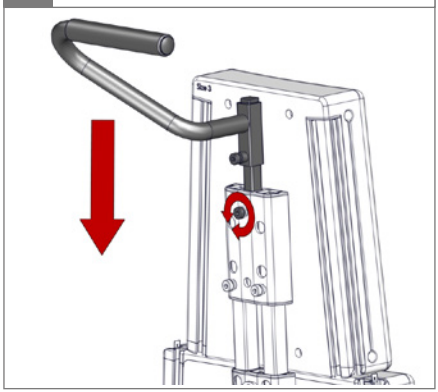

5. ⬡ 5 mm, 2,5 Nm

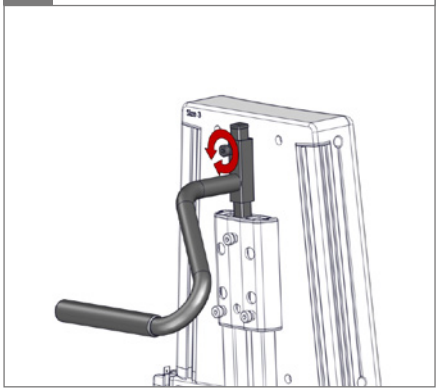

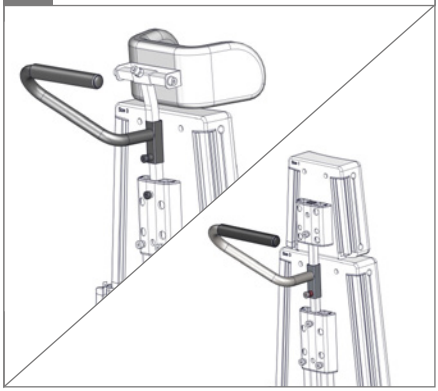

1.

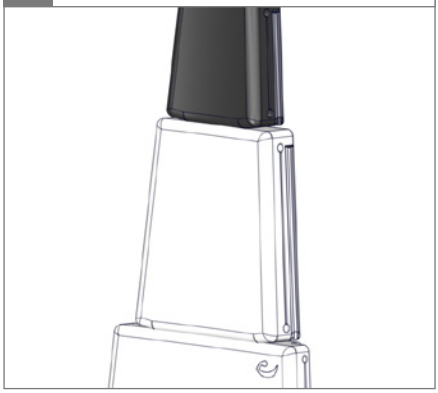

2.

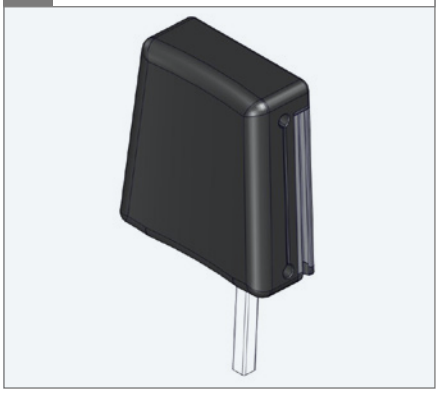

3. ⬡ 5 mm

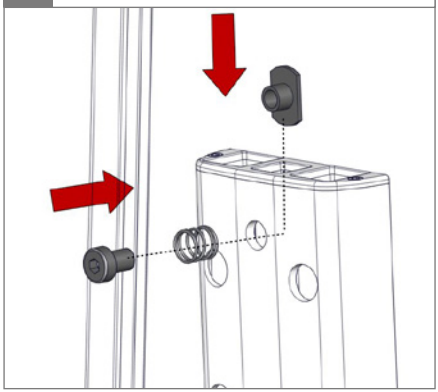

4. ⚠ 01

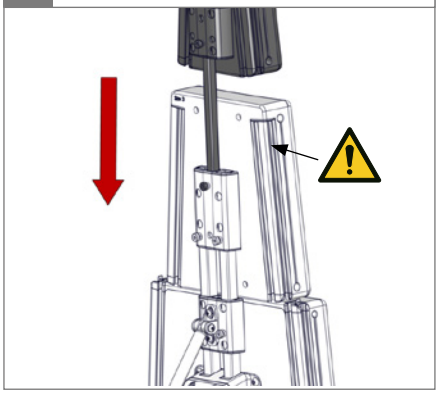
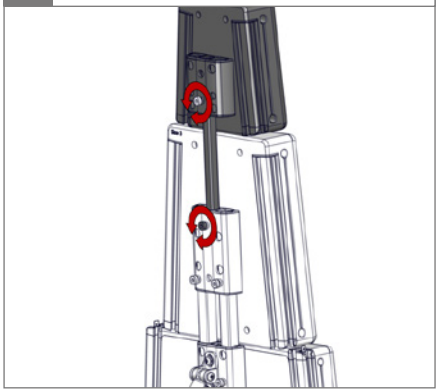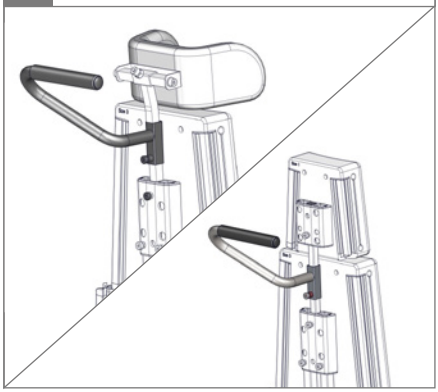
5. ⬡ **5 mm - 2,5 Nm**