1. Mustang

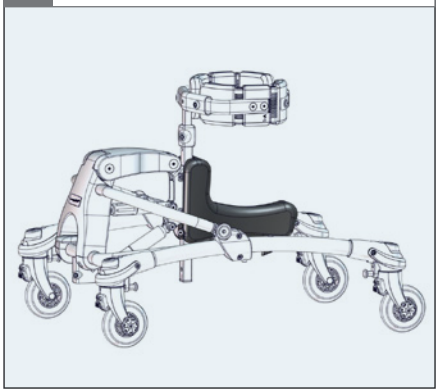

2.

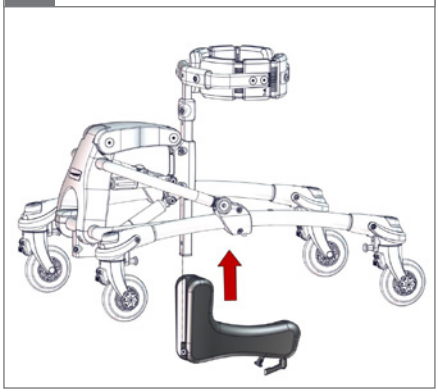

3. ⬡ 5 mm, 2,5 Nm

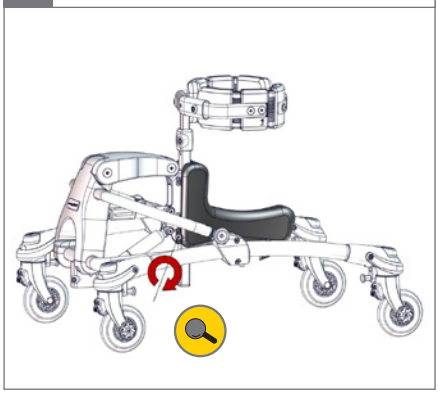

4.

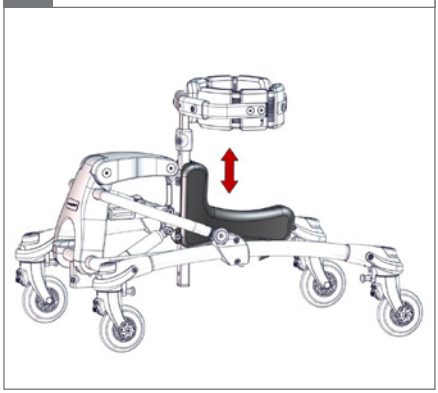

5.

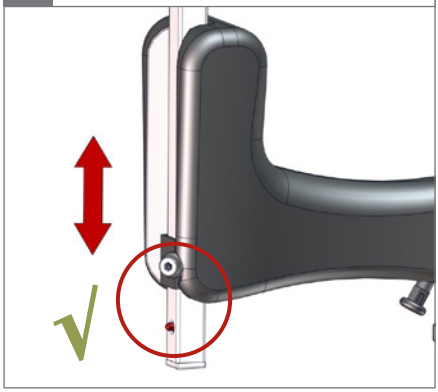

6.

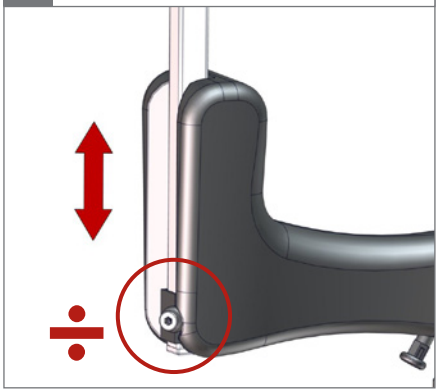

1.

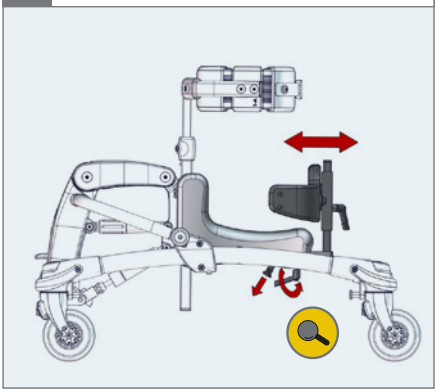

2.

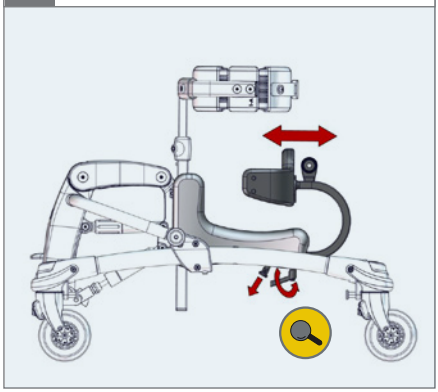

3.

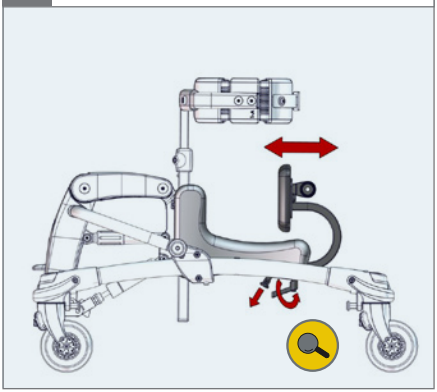

4.

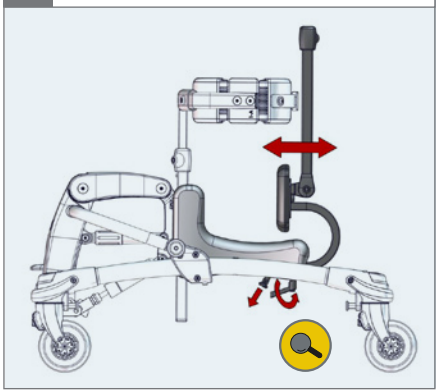

5.

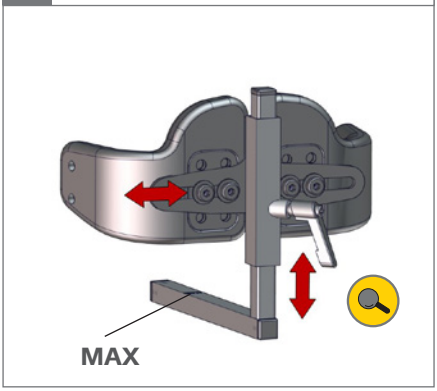

6.