1.

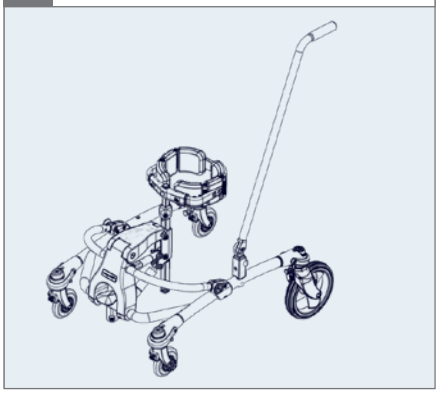

2.

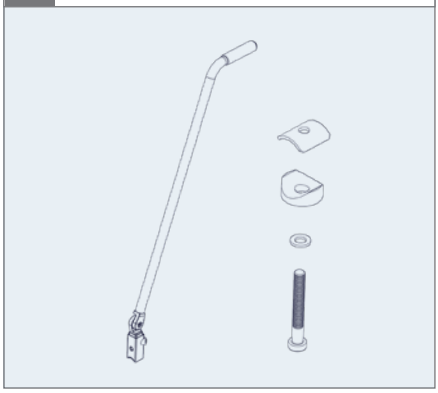

3. ⬡ 5 mm

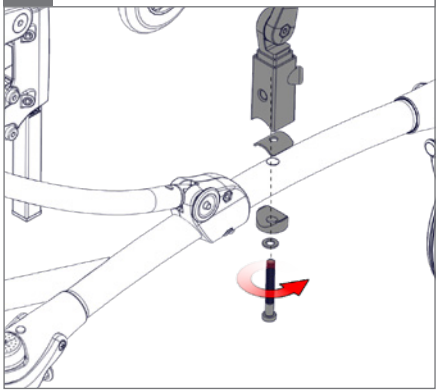

4. ⬡ 5 mm

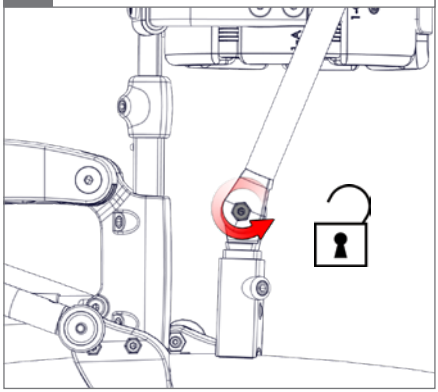

5.

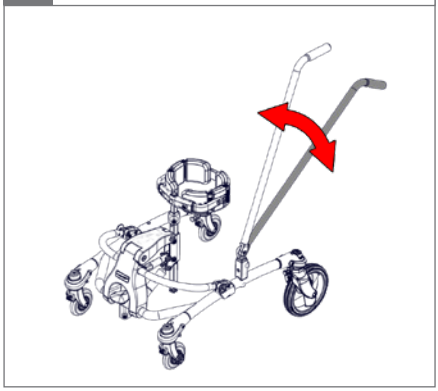

6. ⬡ 5 mm

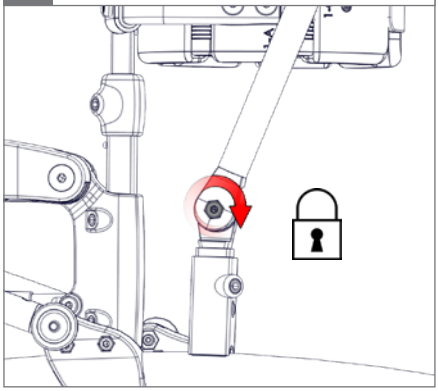

7. ⬡ 5 mm

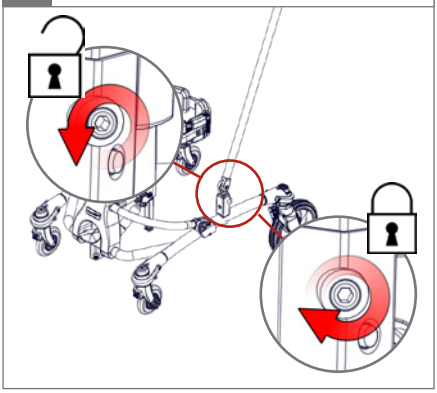

8.

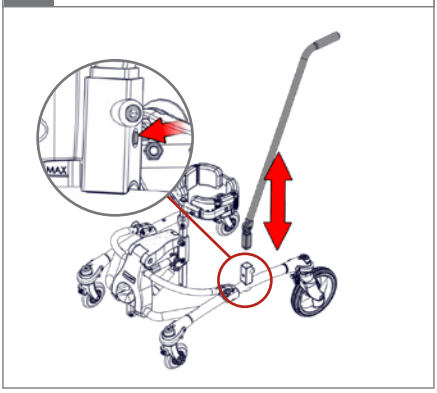

1. ⚠ 05

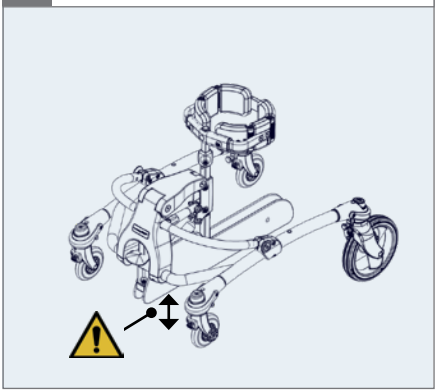

2.

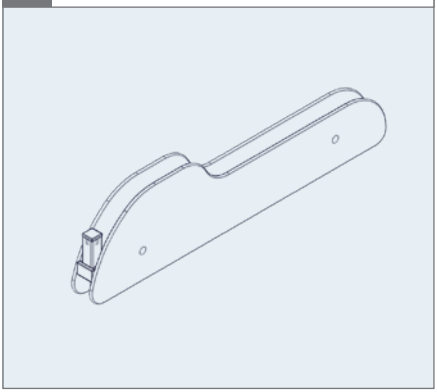

3.

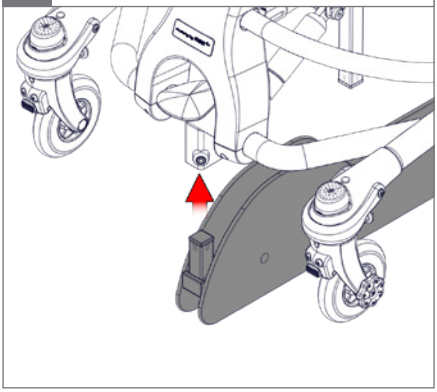
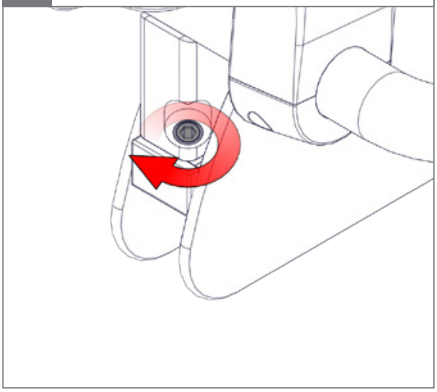
4. ⬡ 5 mm