1.

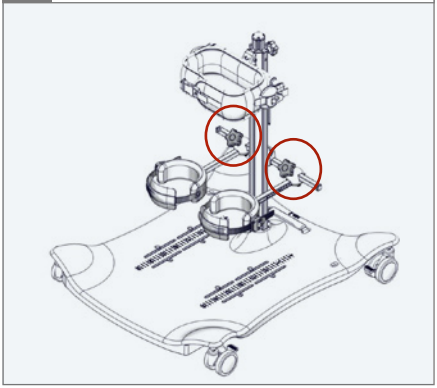

2.

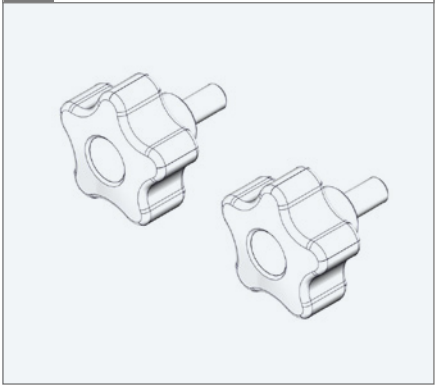

3.

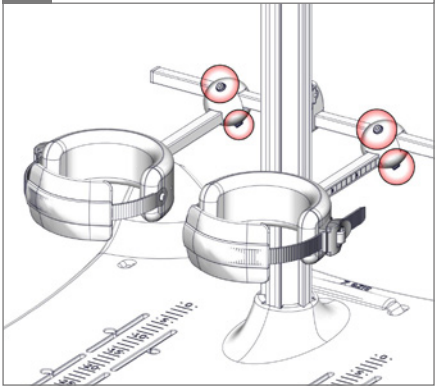

4. ⬡ 5 mm

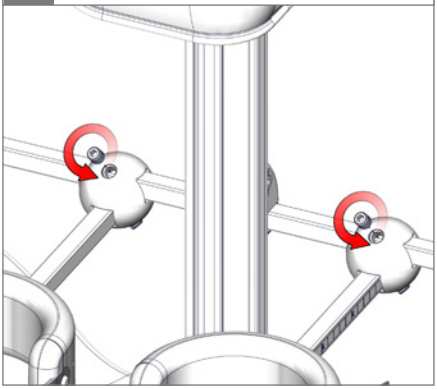

5a.

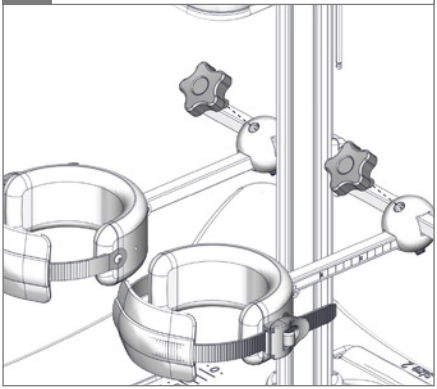

6a.

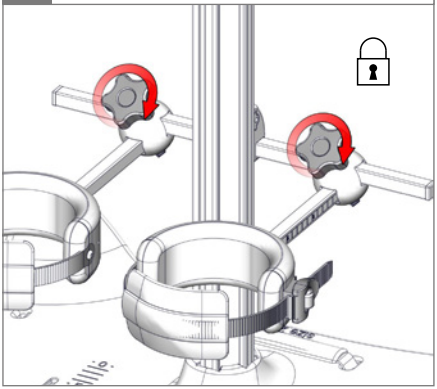

5b. ⬡ 5 mm

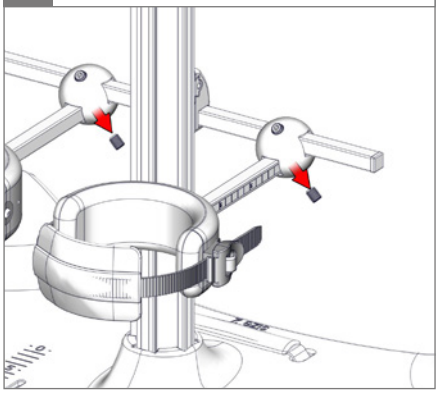
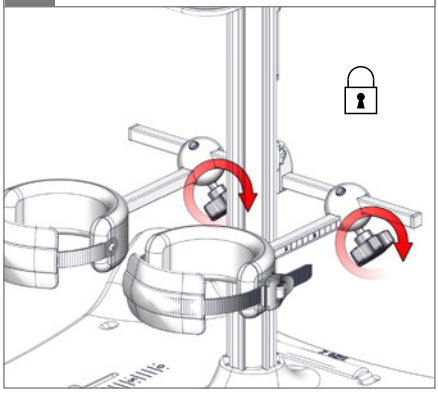
6b.