1. 05

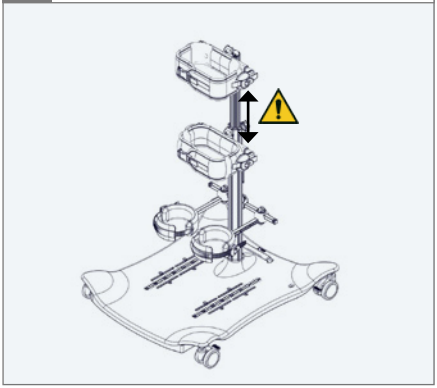

2. 5 mm

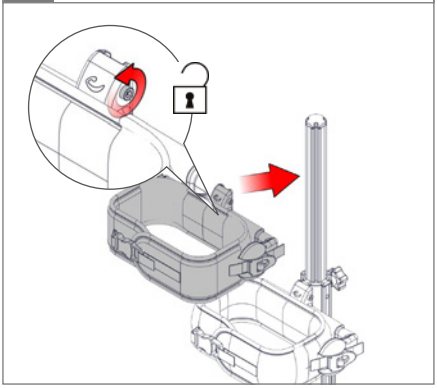

3. 5 mm

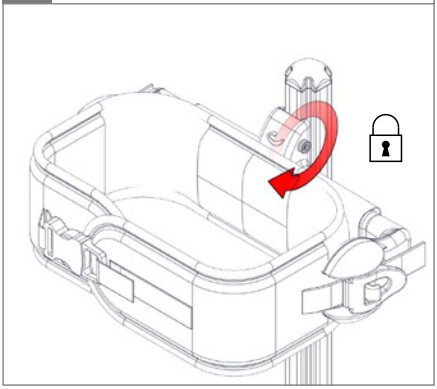

4. 5 mm

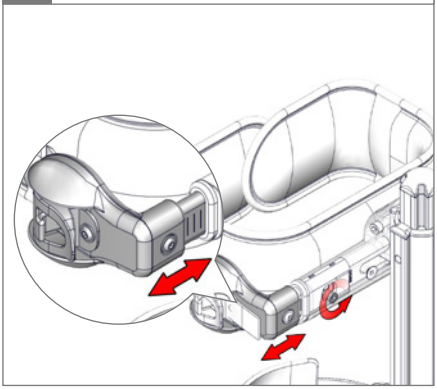

5.

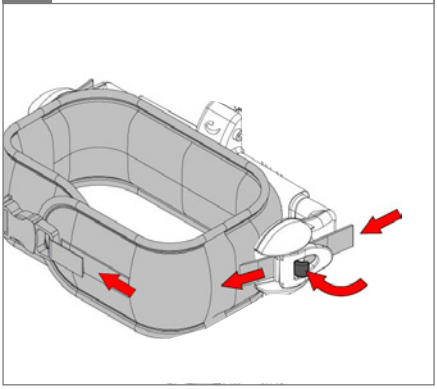

6. 05

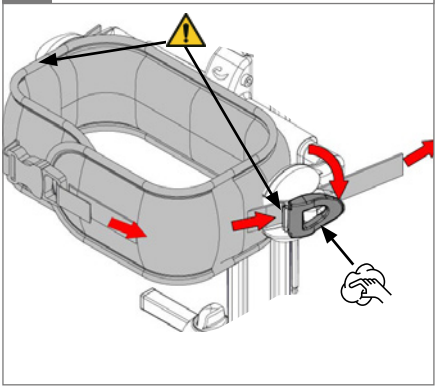

7.

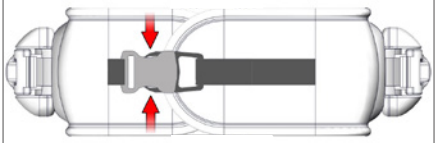

8.

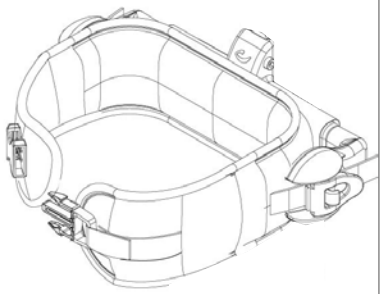

9. ⬡ 4 mm

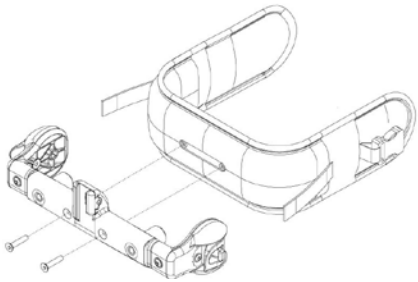

10.

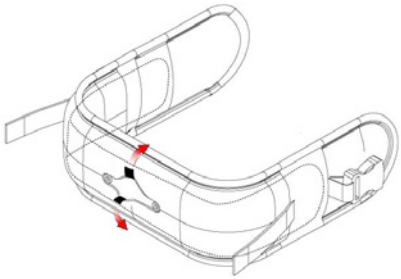

11.

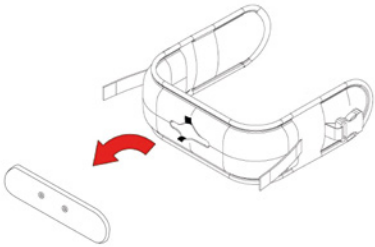
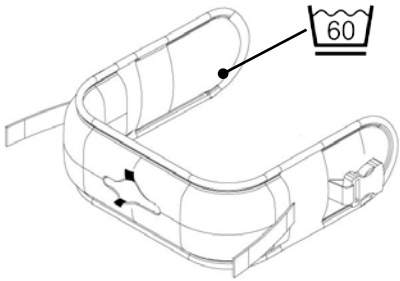
12. 60