1.

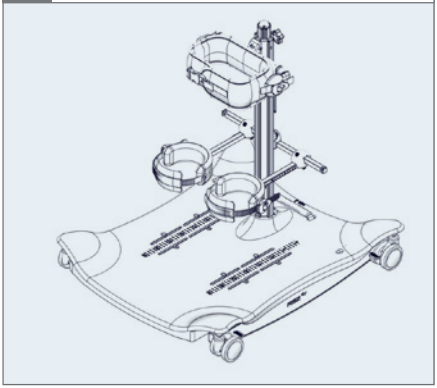

2.

⬡ 4 mm

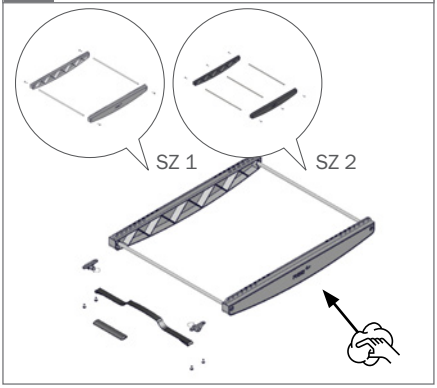

3.

⬡ 3 mm

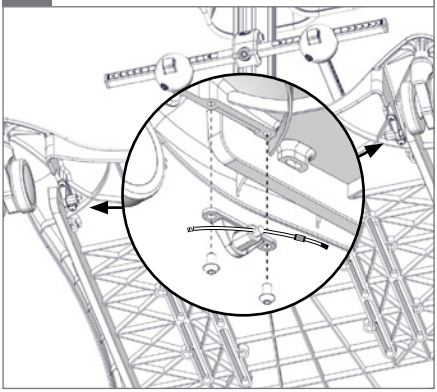

4.

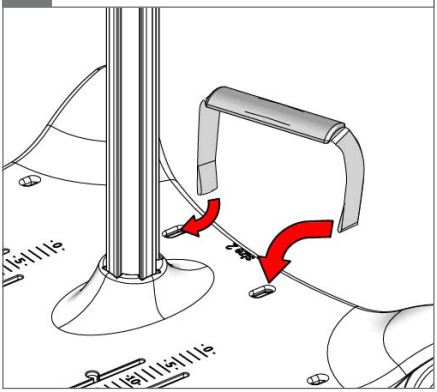

5.

1

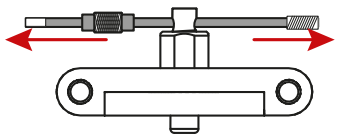

6.

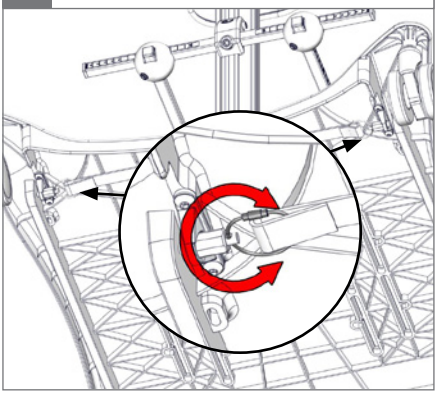

7.

2

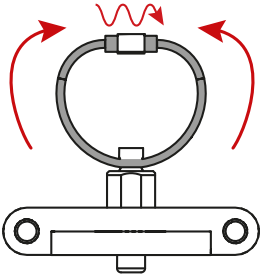

8.

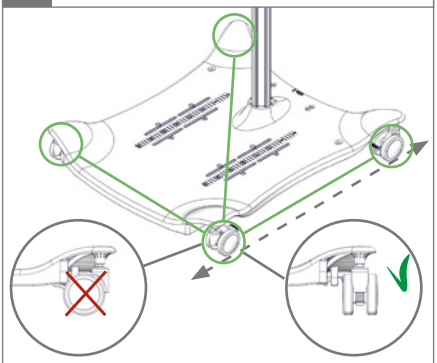

9.

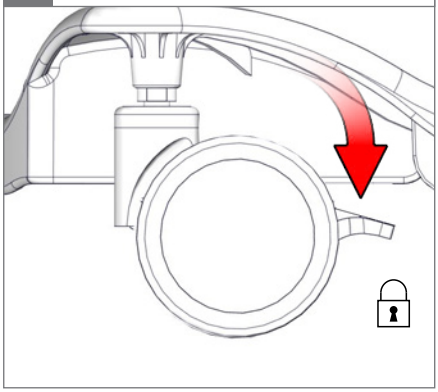

10. 05

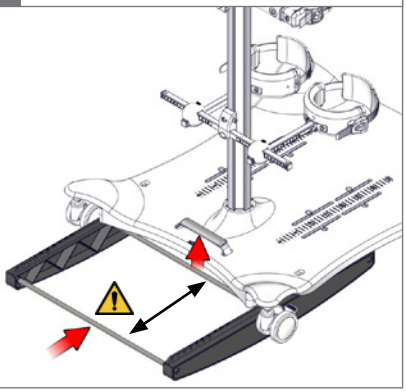

11. 05

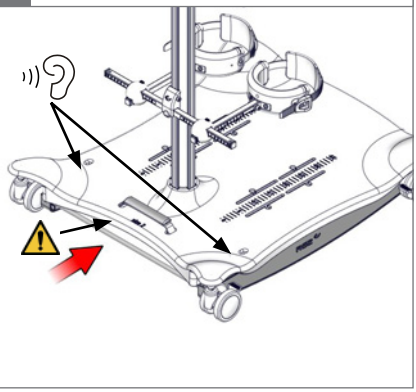
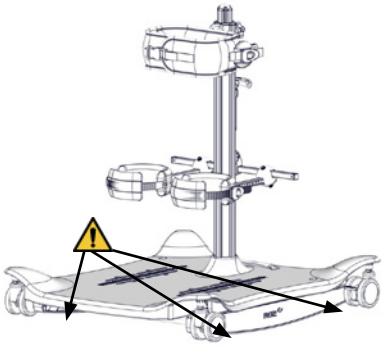
12. 05